Sunshine GWANGYANG

감동시대, 따뜻한 광양

2024. 7. 25.(목) 17:00

2024. 7월 2차 동정소식

태 인 동

목 차

【 총 무 팀 】

1 2024년 이·통장 시정공감 토크 추진 ····· 1
2 재난지역 피해 긴급복구 지원(폐가전 수거) ····· 2
3 2024년 7월 정기분 재산세 납부 안내 ····· 2
4 2024년 전기자동차 보급사업 홍보 ····· 3
5 2024년 비공용(개인용) 전기자동차 완속충전기 보급사업 ····· 3
6 매실과원 정지·전정 지원사업 신청 안내 ····· 4
7 2024년 중증장애인 반려동물 진료비 지원사업 안내 ····· 4
8 벼 재배면적 조정 감축협약 신청 연장 안내 ····· 5
9 2024년 전략작물직불금(하계) 추가 신청 안내 ····· 5
10 2024년 농작물 재해보험(콩, 팥) 가입기간 연장 안내 ····· 5
11 2024년 에너지바우처 사업 안내 ····· 6
12 여름철 풍수해 대비 국민행동요령 배포 ····· 7
13 여름철 에어컨 화재예방 대국민 협조 요청 ····· 10

【 맞춤형복지팀 】

1 광양시 산후조리비용 지원 확대 안내 ····· 12
2 여성청소년 생리용품 바우처 지원 ····· 12
3 광양형 24시간 돌봄어린이집 운영 안내 ····· 13
4 광양시 등록 장애인 교통비 인상 안내 ····· 13
5 전국민 마음투자 지원사업 안내 ····· 14
6 기초연금 대상자 신청 안내 ····· 14
7 복지위기 알림 앱 서비스 전국 운영 안내 ····· 15
8 2024년 우리동네 복지기동대 사업 안내 ····· 15
9 온열질환 예방수칙 홍보 안내 ····· 16

【 기타 홍보사항 】

총 무 팀

1 2024년 이·통장 시정공감 토크 추진

市 담당자: 총무과 시정팀(☎797-2238) 洞 담당자: 유세라(☎797-3723)

추진개요

- 일 시: 2024. 8. 27.(화) 14:00
- 장 소: 태인동 주민자치센터 2층 대강당
- 참석인원: 20여 명(시장, 통장, 관련 부서장 등)
- 개최횟수: 읍면동별 연 1회
- 주요내용

  - 최일선에서 행정과 주민 간 가교역할을 담당하는 통장 격려

  - 토론안건 설명 및 해결방안 모색, 건의사항 수렴 등

세부추진계획

시 간	소요	주 요 내 용	비 고
14:00~14:02	2′	개회	시 정 팀 장
14:02~14:05	3′	인사말씀	시 장 님
14:05~14:10	5′	2023년 시정공감토크 건의사항 처리현황 보고	총 무 과 장
14:10~14:15	5′	태인동 현안안건 설명	태 인 동 장
14:15~14:50	35′	건의사항 수렴 등 소통시간	
14:50~14:53	3′	마무리말씀	시 장 님

협조사항

- 시정공감 토크 토론안건 선정
- 주민 건의사항 수렴 등

2 재난지역 피해 긴급복구 지원(폐가전 수거)

市 담당자: 자원순환과 자원재활용팀(☎797-2995) 洞 담당자: 문장혁(☎797-4802)

운영목적: 공익 수거체계를 활용하여 신속한 수해 복구 및 폐가전 처리를 통한 주민 안전 확보 등을 위해 전국 재난복구 지원을 추진함.

운영업체: 이순환거버넌스

운영기간: 7 ~ 9월 예상(하절기 집중호우, 장마, 태풍 기간)

대상품목: 수해로 피해 입은 폐가전 제품 및 태양광 폐패널

신청방법

- 주민 접수: 콜센터(☎1599-0903)로 개별접수
- 지자체 접수
  - 방문 수거 차량(1톤/2.5톤/5톤 이상)이 통행 가능한 곳에 폐가전을 구분하여 지자체가 선정한 집적 장소로 운송
  - 다량 접수 문의: 물류사업부(☎031-8014-5418)

3 2024년 7월 정기분 재산세 납부 안내

市 담당자: 세정과 재산세팀(☎797-3289) 洞 담당자: 김상은(☎797-4804)

납세 의무자: 2024. 6. 1. 현재 주택, 건축물, 선박의 사실상 소유자

납부 기간: 2024. 7. 16. ~ 7. 31.

※ 야간 세무민원실 운영: 2024. 7. 16. ~ 7. 31.(평일 18:00~20:00)

납부 방법

- 인터넷 납부: 위택스(http://wetax.go.kr), 인터넷지로(www.giro.or.kr)
- 가상계좌 납부: 무통장 입금, 인터넷뱅킹 등
- 지방세 스마트 고지서 납부: 앱스토어 “스마트고지서” 앱
- CD/ATM 납부: 본인 통장이나 카드로 조회 납부
  ※ 타행 신용카드로 세금을 납부할 경우 사용수수료(900원) 발생
- ARS (☎142-211)로 전화하여 신용카드 납부
- 자동이체 납부: 기 신청자에 한하여 자동이체 계좌에서 자동 출금
- 방문 납부: 전국 모든 금융기관에서 현금으로 납부 가능

문의처: 광양시청 세정과 재산세팀 ☎061-797-3289, 3287

4 2024년 전기자동차 보급사업 홍보

市 담당자: 환경과 기후환경팀(☎797-2788) 洞 담당자: 문장혁(☎797-4802)

전기자동차 보급 확대를 통하여 탄소중립 및 친환경 도시기반을 구축하고자 2024년 전기자동차 보급사업을 다음과 같이 알려드립니다.

접수 개요

- 접수기간: 2024. 2. 27. ~ 예산 소진 시까지
- 보급물량: 승용 380대, 화물 193대, 이륜 36대 등 615여 대 중 잔여물량
- 잔여예산: 4,872백만 원

* 구매지원 신청일 기준 90일 이전부터 연속하여 광양시에 주소를 둔 개인 또는 개인사업자, 법인·기관 등으로 자세한 자격은 공고문 참고

- **접수방법: 판매사에서 접수 신청**

* 잔여대수 및 예산은 보조금 신청액에 따라 변동 가능

5 2024년 비공용(개인용) 전기자동차 완속충전기 보급사업

市 담당자: 환경과 기후환경팀(☎797-2788) 洞 담당자: 문장혁(☎797-4802)

최근 전기자동차가 급속하게 증가함에 따라 이용자들의 충전 사각지대를 해소하고 안정적인 전기차 보급 확대를 위해 2024년 비공용 전기자동차 완속충전기 보급사업을 다음과 같이 알려드립니다.

사업 개요

- 접수기간: 2024. 4. 29. ~ 예산 소진 시까지
- 지원대수: 114대(총157대 중 잔여대수)
- 잔여예산: 57,000천 원(설치비 50% 지원, 최대지원금 50만 원/대)

* 비공용(개인용) 충전기는 개인 등이 가정 또는 사업장에 단독으로 사용하기 위한 충전시설로, 벽부형·스탠드형 비공용 완속충전기에 대해 구입·설치 비용의 50%, 최대 50만 원 지원

- **접수방법: 방문접수(광양시청 환경과)**

6 매실과원 정지·전정 지원사업 신청 안내

市 담당자: 스마트원예과 매실특작팀(☎797-3761) 洞 담당자: 권예진(☎797-2612)

- **신청기간:** 2024. 7. 12.(금) ~ 8. 12.(월)
- **신청자격:** 광양시에 주소를 두고 있으며 관내에 소재한 매실과원을 1,000㎡ 이상 경작하고 있는 농업인

  * 신청기준일 이전, 농업경영체에 등록된 필지에 대해서만 인정
- **지원내용:** (10a당/1명 기준) 18만 원(시비 9만 원, 자담 9만 원)

  * 지원한도: 농가당 전정기술 인력 최대 5명 이내 지원
- **제출서류:** 신청서, 개인정보이용동의서, 임야대장(해당 시), 지방세완납증명서, 농업경영체 등록확인서
- **제 출 처:** 태인동사무소 ☎797-2612

7 2024년 중증장애인 반려동물 진료비 지원사업 안내

市 담당자: 농업정책과 동물복지팀(☎797-3726) 洞 담당자: 권예진(☎797-2612)

- **지원대상:** 광양시에 주민등록이 되어있고 실제 거주하며 **중증장애인***이 소유한 반려동물(개, 고양이)

  * 중증장애인 기준: 심한 장애
- **사업내용:** 등록된 동물의 질병치료, 수술, 백신접종 검진비 등 지원
- **지 원 액:** 1인당 25만 원~50만 원(가구당 최대 2마리)
- **진료병원:** 관내 동물병원
- **사업절차**

신청접수 (신청자⇒읍면동)	신청서 검토 및 대상자 선정(시)	대상자 및 통보 (신청자, 읍면동)	보조금 청구서 제출 (신청자⇒읍면동)	진료비 집행 (시⇒신청자)
- 신청서 제출	- 대상자 선정 - 선정결과 통보	- 진료 및 치료 (지정병원 방문)	- 청구 시 서류 제출	- 청구서류 확인 후 입금

8 벼 재배면적 조정 감축협약 신청 연장 안내

市 담당자: 스마트원예과 식량정책팀(☎797-3531) 洞 담당자: 권예진(☎797-2612)

- **신청기간:** 2024. 2. 1. ~ 7. 31.(연장) *전략작물직불과 함께 신청가능
- **신청요건:** 농업경영체 등록된 농업(법)인
- **대상필지**
  - (신규) 2023년 벼를 재배한 논에 2024년 타작물 재배 또는 휴경 필지
  - (기존) 2023년 감축협약에 참여한 필지 중 타작물 재배 또는 휴경을 이어가는 필지
- **지원내용:** 공공비축미 추가배정, 타작물 재배 관련 지원사업 우대 등
- **신청장소:** 농지소재지 읍·면·동사무소

9 2024년 전략작물직불금(하계) 추가 신청 안내

市 담당자: 스마트원예과 식량정책팀(☎797-3531) 洞 담당자: 권예진(☎797-2612)

- **신청기간:** 2024. 7. 16. ~ 7. 31.
- **신청자격:** 농업경영체 등록, 농외소득 3,700만원 미만, 전략작물 1,000㎡ 이상 재배
- **사업내용:** 논에서 전략작물을 재배하는 농업인에게 직불금 지원
- **대상품목:** 하계 전략작물대상 품목(가루쌀, 두류, 옥수수, 조사료*)

  * 조사료: 예비총체벼[쌀 수급상황에 따라 일반벼(수급안정 시) 또는 총체벼(과잉생산 시)로 활용] 포함
- **지원단가:** 조사료 430원/㎡, 가루쌀·두류 200원/㎡, 옥수수 100원/㎡
- **신청장소:** 농지소재지 읍면동사무소

10 2024년 농작물 재해보험(콩, 팥) 가입기간 연장 안내

市 담당자: 스마트원예과 식량정책팀(☎797-3534) 洞 담당자: 권예진(☎797-2612)

- **신청기간:** 2024. 6. 10. ~ 7. 31.(연장)
- **가입품목:** 콩, 팥
- **사업지역:** 전국

11 2024년 에너지바우처 사업 안내

市 담당자: 신산업과 탄소중립팀(☎797-3452) 洞 담당자: 권예진(☎797-2612)

추진근거: 「에너지법」 제16조의2(에너지복지 사업의 실시 등), 제16조의3(에너지이용권의 발급 등) 등

사업내용: **에너지 소외계층**에게 냉·난방 시 필수적인 **에너지(전기, 도시가스, 지역난방, 등유, LPG, 연탄) 구입 비용**을 **일부 지원**하는 제도

지원대상: 소득기준*과 세대원 특성 기준**을 모두 충족하는 자

* 소득기준: 「국민기초생활보장법」상 생계·의료·주거·교육급여 수급자

** 세대원 특성 기준: 대상자 본인 또는 세대원이 노인, 영유아, 장애인, 임산부, 중증·희귀·중증난치질환자, 한부모가족·소년소녀가정 중 하나에 해당

신청기간: 2024. 5. 29.(수) ~ 2024. 12. 31.(화)

※ 사용기간: 2024. 7. 1.(월) ~ 2025. 5. 25.(일)

신청방법: ① 주민등록상 거주지의 읍·면·동 행정복지센터에서 신청

② 복지로(www.bokjiro.go.kr)에서 온라인 신청

지원금액: 수급자 세대의 세대원 수에 따라 지원금액 차등 부여

구 분	1인 세대	2인 세대	3인 세대	4인 이상 세대
하절기	40,700원	58,800원	75,800원	102,000원
동절기	254,500원	348,700원	456,900원	599,300원
합 계	**295,200원**	**407,500원**	**532,700원**	**701,300원**

※ 문의사항은 에너지바우처 지자체 전용 콜센터(☎1600-3192) 활용

12 여름철 풍수해 대비 국민행동요령 배포

市 담당자: 안전과 자연재난팀(☎797-3266) 洞 담당자: 문장혁(☎797-4802)



행정안전부

침수 대비

지하공간 이용 시 이렇게 행동하세요!

국민재난안전포털
safekorea.go.kr



반지하주택, 지하역사·상가 등
지하공간에 **물이** 들어오거나
하수구 **역류** 시 **즉시 대피**



지하주차장에 빗물 유입 시
차량 확인, 이동 등을 위한
주차장 진입 절대 금지



지하계단에 물이 조금이라도
흘러 들어오면 **즉시 대피**
※ 어린이·노약자 즉시 대피



침수공간 탈출 시 외부 수심이
무릎 이상일 경우 **여러명이 힘을 합쳐**
문을 열고 신속히 대피

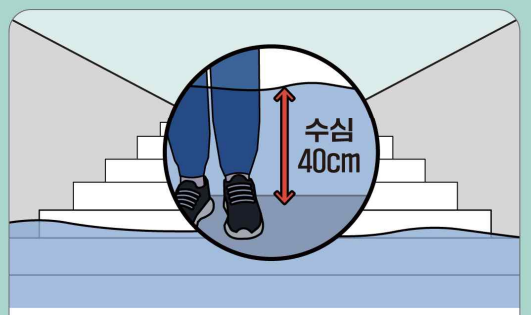

침수계단 이동 시 물높이가 **종아리 높이**
(약 40cm) 전 신속히 탈출
※ 가급적 운동화 착용



공동주택 관리자는 지하공간 빗물 유입 전
물막이판 즉시 설치 및 **진입금지 안내**

행정안전부

침수 대비

차량 이용자는 이렇게 행동하세요!

국민재난안전포털
safekorea.go.kr



도로 및 **지하차도**로 물이 흘러 들어가는 경우 **절대 진입 금지,** **진입 시**에는 **차량을 두고 즉시 대피**



교량, 하천에 물이 넘치면 **절대 진입 금지,** **우회하거나 안전한 곳에서** **수위가 낮아질 때까지 대기**



시야 확보가 어려운 경우 **저속 운전**으로 **안전한 곳까지 이동** 후 **비가 약해질 때까지 잠시 대기**



타이어 2/3가 잠기기 전 **차량을 안전한 곳으로 이동**, 침수된 경우 **운전석 목받침 철재봉**을 이용해 **유리창을 깨고 대피**

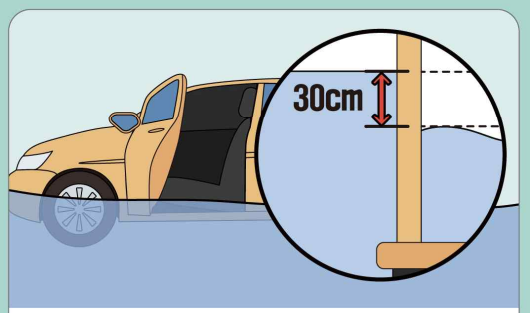

유리창을 깨지 못한 경우 **차량 내·외부** **수위 차이가 30cm 이하가** 될 때 **즉시 차문을 열고 차량에서 탈출**



물이 넘치는 **교량, 하천에서 차량고립 시** **급류 반대쪽 문을 열거나 창문을 깨고 탈출**

13 여름철 에어컨 화재예방 대국민 협조 요청

市 담당자: 안전과 사회재난팀(☎797-1931) 洞 담당자: 문장혁(☎797-4802)



맞춤형복지팀

1 광양시 산후조리비용 지원 확대 안내

市 담당자: 출생보건과 출생지원팀(☎797-4066) 洞 담당자: 박경진(☎797-2640)

- **대 상:** 출생일 기준 시에 주민등록을 두고 실제 거주하고 있는 산모
- **확대기준일:** 2024. 7. 1 ~ (출생일 기준)
- **신청기간:** 출생일 기준 90일 내 신청
- **지원내용 확대**

이용여부	대 상 자	1일 지원금	최대 지원액
관내 민간 산후조리원 이용	일반산모	**10만 원** (기존 8만 원)	**100만 원** (기존 80만 원)
	차상위계층 산모 장애정도가 심하지 않은 장애인 산모	**10만 원** (기존 9만 원)	126만 원
	기초수급자 산모 장애정도가 심한 장애인 산모	10만 원	140만 원
관내 공공 산후조리원 이용	둘째아 이상 산모 장애인(**장애정도가 심하지 않은 장애인 포함**) 등	**본인부담금 전액 지원**	
기타 (산후조리원 미이용자, 관외 산후조리원 이용자, 관외 공공산후조리원 이용자 중 비감면대상자)		**40만 원** (기존 20만 원)	

- **신청방법:** 거주지 읍·면·동사무소 방문 신청

2 여성청소년 생리용품 바우처 지원

市 담당자: 교육청소년과 청소년팀(☎797-3321) 洞 담당자: 김아름(☎797-4810)

- **사업기간:** 2024. 7. ~ 12.(예산 소진 시까지)
- **지원대상:** 만9세 ~ 24세 여성청소년
  - 기초생활수급자, 차상위계층, 한부모 가족 지원 대상자
- **지원금액:** 월 13,000원
- **지원내용:** 생리용품 구매 바우처 포인트 지원
- **신청방법:** 주소지 읍·면·동 주민센터 방문 또는 복지로 누리집·앱에서 신청

3 광양형 24시간 돌봄어린이집 운영 안내

市 담당자: 아동보육과 보육팀(☎797-2976) 洞 담당자: 김아름(☎797-4810)

- **이용대상:** 광양시에 거주하는 6개월 ~ 6세 이하 영유아
- **신청자격:** 광양시에 주민등록이 되어 있는 아동의 부모, 직계존속 또는 기타 법정 보호자
- **운영시간**
  - 평일 18:00 ~ 익일 09:00 (신청이 없는 경우 당일 24:00까지)
  - 주말 및 공휴일 09:00 ~ 익일 09:00 (신청이 없는 경우 당일 22:00까지)
- **이 용 료:** 시간당 2천 원(계좌입금 또는 현금납부)
- **제출서류:** 신청서, 신분증, 주민등록등본, 가족관계증명서 등
- **신청방법:** 어린이집 전화 사전 예약
- **어린이집**

광양읍권

슬기어린이집
- 주소: 광양시 광양읍 와룡5길 7
- 전화번호: 061-763-7621

중마동권

꿈나무어린이집
- 주소: 광양시 중촌길 49(중동)
- 전화번호: 061-794-0160

4 광양시 등록 장애인 교통비 인상 안내

市 담당자: 노인장애인과 장애인복지팀(☎797-3349) 洞 담당자: 이창호(☎797-4811)

- **지 급 액:** 월 15,000원 ⇒ <u>월 20,000원 인상</u>
- **지원시기:** 2024. 1월부터 소급
- **지 급 일:** 매월 20일 (2024. 7. 19. 소급지급완료)
- **지급대상:** 관내 등록 장애인 중 장애 정도가 심한 장애인

※ 지급기준: 심한 장애 + 등급제 폐지 전 4급 장애

5 전국민 마음투자 지원사업 안내

市 담당자: 건강증진과 정신건강팀(☎797-4995) 洞 담당자: 박경진(☎797-2640)

- **신청기간:** 2024. 7. 1. ~ 12. 31. (예산 소진 시까지)
- **지원대상:** 우울·불안 등 정서적 어려움이 있는 국민(나이 및 소득기준 없음)
- **지원내용:** 우울·불안 등 정서적 어려움이 있는 국민에게 전문적인 심리상담 서비스를 제공하여, 국민의 마음건강 돌봄, 자살 예방 및 정신질환 조기 발견
- **구비서류** (아래 서류 중 한 가지 이상 제출)
  - 정신건강복지센터, 대학교상담센터, WEE센터 등에서 발급하는 의뢰서
  - 정신과 의사, 한방신경정신과 한의사가 발급하는 진단서 또는 소견서
  - 국가 건강검진 중 정신건강검사 중간 정도 이상의 우울(10점 이상) 결과통보서
  - 자립준비청년 및 보호연장아동의 보호종료확인서 또는 시설재원증명서
  - 동네의원 마음건강돌봄 연계 시범사업 의뢰자의 연계의뢰서
- **신청방법:** 주민등록상 거주지 읍·면·동사무소 방문 신청

6 기초연금 대상자 신청 안내

市 담당자: 노인장애인과 노인복지팀(☎797-2775) 洞 담당자: 이창호(☎797-4811)

- **신청기간:** 연중
- **신청대상:** 만 65세 이상인 자('59년 8월생까지 신청 가능)
  - 만 65세 생일이 속한 달의 1개월 전 초일부터 신청 가능

    * 공무원연금 등 직역연금 대상자의 경우는 기초연금액 미지급
- **선정기준**
  - 단독가구 월 213만 원, 부부가구 월 340.8만 원

    * 근로소득 공제액 110만 원
- **신청방법:** 전국 읍·면·동사무소 및 국민연금공단 방문 신청

7 복지위기 알림 앱 서비스 전국 운영 안내

市 담당자: 주민복지과 희망복지팀(☎797-2774) 洞 담당자: 박경진(☎797-2640)

- **운영기간:** 2024. 6. 26.(수) ~
- **앱 이용자:** 일반 국민, 지역사회 인적 안전망
- **위기 알림 대상자:** 복지 위기 상황에 처한 본인과 이웃
  - 생계지원, 돌봄·보호, 건강·의료, 일상생활, 주거지원, 일자리, 채무·법률 등
- **입력정보:** 위치정보(주소), 복지 위기 상황, 도움요청 내용 등
- **주요내용**

❶ 위기 상황 발견·도움요청	❷ 접수·지자체 배정	❸ 대상자 확인·상담 및 서비스 제공
▸ 본인.이웃의 **위기 상황 발견** ▸ 복지 위기 알림 **앱**. 복지로 포털을 통한 **도움요청**	▸ **도움요청 접수** ▸ 사각지대발굴시스템을 통한 **대상자 정보* 매칭** * 사각지대 발굴대상 여부, 단전, 단수, 체납 등 위기정보 입수 이력, 수급 및 상담 이력 등 ▸ **지자체 담당자 배정**	▸ **대상자 확인**(읍면동) * 수급·상담 이력 등 조회 ▸ **상담 및 서비스 제공**(읍면동) - 유선 또는 방문 상담 - 복지서비스 제공.연계

8 2024년 우리동네 복지기동대 사업 안내

市 담당자: 주민복지과 희망복지팀(☎797-2774) 洞 담당자: 이창호(☎797-4811)

- **사업기간:** 연중(예산 소진 시까지)
- **지원대상:** 기초생활수급자, 차상위, 장애인, 기타 저소득 취약가구 등
- **사 업 비:** 24,000천 원
- **주요내용:** 취약계층 생활불편 개선서비스 지원
  - 긴급수리(전등교체 등), 주거개선(도배, 장판 등)
  - 가구당 재료(수리)비 최대 150만 원 지원
- **협조사항:** 취약계층 생활불편 개선서비스 지원대상자 발굴

9 온열질환 예방수칙 홍보 안내

市 담당자: 보건행정과 감염병대응팀(☎797-4015) 洞 담당자: 박경진(☎797-2640)

- **기 간:** 2024. 7월 ~ 9월(3개월간)
- **주요내용:** 온열질환 예방수칙 홍보
- **협조사항:** 매일 마을방송 실시(마을방송 안내문 참조)

마을 방송 안내문

◯◯마을 여러분 안녕하십니까?
여름철 폭염에 대비하여 온열질환 예방수칙을 안내하여 드립니다.

외출 시 양산이나 모자 등으로 햇볕을 차단해주시기 바랍니다.
시원한 환경을 유지하고 헐렁하며 가벼운 밝은색의 의복을 착용해주시기 바랍니다.

TV, 인터넷, 라디오 등을 통해 무더위 기상 상황을 수시로 확인하시고, 무더운 날에는 야외활동을 자제하며 물을 자주 마셔주십시오.

농업인이나 야외근로자는 그늘에서 짧은 휴식을 자주 취하고 축사, 비닐하우스 등은 환기하거나 물을 뿌려 온도를 낮추시기 바랍니다.

폭염에 취약한 어르신들의 건강 상태를 수시로 확인하시기 바랍니다. 특히 노약자나 어린이들은 외출을 삼가는 것이 좋습니다.

현기증, 메스꺼움, 두통의 가벼운 증세가 있으면 시원한 장소로 이동하시기 바랍니다.

온열질환은 예방이 가능한 질환인 만큼, 건강한 여름나기를 위해 예방수칙을 실천해주시기 바랍니다.
지금까지 광양시보건소에서 안내 말씀드렸습니다. 감사합니다.

기타 홍보사항

1. 2024년 수소자동차 보급사업 안내

2024년도 수소자동차 구매보조금을 지원하여 온실가스 배출 저감 및 대기환경 개선

❑ 사업개요

○ 신청기간: 2024. 1. 17. ~ 예산 소진 시까지

○ 보급차종: 현대자동차 **넥쏘**

○ 보급물량: 117대

○ 지원대수: 개인당 1대 / 법인·기관·단체 최대 3대

○ 지원대상: 구매신청일 기준 연속하여 **90일 이상 광양시에 주소**를 둔 **만 18세 이상** 개인 또는 개인사업자, 법인·기관 등

○ 지원금액: **34,500천 원**/대

○ 신청방법:

① 구매자: **현대차대리점 통해 신청서 및 구매계약서 작성**

※ 자부담만 결제하면 보조금은 광양시에서 대리점으로 직접 지출

② 대리점: 구매보조금 지원시스템을 통해 광양시로 접수

○ 수소충전소 위치

- 하이넷 성황 수소충전소(백운로955-4)(운영 중)

- 초남액화수소충전소(’24년 12월 완공 예정)

○ 문 의 처: 시청 신산업과(수소산업팀 ☎797-2832)

2. 빈용기 회수 촉진을 위한 반환수집소 운영

빈용기의 원활한 회수를 위해 반환수집소를 설치하여, 소비자 편의성 향상 및 소매점 보증금 반환업무 및 적치 공간 부담 완화하고자 함.

❑ 추진배경

○ 빈용기 회수율 향상으로 자원순환 촉진 및 시민들의 배출편리성 확보

❑ 사업개요

○ 운영기간: 2024. 6. 3. ~ 계속

○ 운영시간: 주6일(**일요일, 공휴일 제외**), 13:00 ~ 17:00

○ 운영기관: 자원순환보증금관리센터

○ 운영위치: 광양읍사무소 앞 공영주차장(광양읍 칠성리 948-1)

○ 이용방법

① 반환수집소 운영 시간 내에 깨지지 않은, 깨끗한 상태의 재사용 표시가 부착된 빈용기 제품(소주, 맥주, 음료병)을 제출하면, 보증금 (100~350원) 반환

※ ㈜금복주, 대선주조(주), 롯데칠성음료(주), ㈜맥키스컴퍼니, ㈜무학, 보해양조(주) 등

② 개수 제한 없이 반환 가능(현재 일반 판매점에서 반환시 30개/일 제한)

❑ 추진현황

○ 반환 수집소 설치 지원 업무 협약 : 2024. 5. 2.

○ 운영 부지 선정 및 센터 검토 : 2024. 5.

○ 반환수집소 운영업체 입찰 및 선정(센터입찰진행) : 2024. 5.

○ 반환수집소 운영 시작 : 2024. 6. 3. ~

❑ 협조사항

○ 빈용기 반환수집소 운영 적극 홍보

3. 2024.7.1.기준 개별공시지가 결정·공시

정확한 토지특성조사 및 검증과 소유자의 의견수렴 등을 통해 누구나 이해 가능한 개별공시지가를 공시하여 신뢰받는 지가행정 구현

❑ 개 요

○ 개별공시지가는 매년 국토교통부장관이 공시하는 표준지공시지가를 기준으로 특성 차에 따른 가격배율을 곱하여 산정

○ 산정된 개별공시지가는 국세·지방세 및 각종 부담금 등의 부과 기준으로 활용

❑ 추진계획

○ 대 상: 2024.1.1. ~ 6.30.까지 토지이동(분할, 합병, 지목변경 등)된 1,075필지

○ 추진내용: 토지특성조사 및 지가산정 / 감정평가사 검증 병행 등

○ 추진일정

- 토지특성조사 및 지가산정 : 2024. 6. 26. ~ 8. 12.
- 산정지가 검증 : 2024. 8. 19. ~ 8. 30.
- 지가열람 및 의견제출 : 2024. 9. 2. ~ 9. 23.
- 의견제출지가 검증 및 심의 : 2024. 9. 24. ~ 10. 8.
- 개별공시지가 결정·공시 : 2024. 10. 31. ~

❑ 협조사항

○ 의견제출기간 내 시민들이 개별공시지가를 확인하고 의견을 개진할 수 있도록 홍보 협조

4. 국보 광양 중흥산성 쌍사자 석등 제자리 찾기 서명운동

❑ 개 요

○ 서명목표: 50,000명 이상 (2024. 7. 5. 기준 50,055명, 100.11%)

○ 기 간: 2024. 1.~10.

○ 추진방법: 온・오프라인 서명 병행(QR코드, 서명부), 시민・사회단체, 문화예술단체, 향우회 등과 연계한 서명운동 전개

❑ 추진사항(실적) 및 계획

○ 쌍사자 석등 제자리 찾기 사업 선포식 개최 : 2023. 12. 22.

○ 읍면동사무소 리플렛, 서명지, 포스터, 배너 배포 : 2024. 1. 22.

○ 육교 현수막 및 가로등 현수기(배너) 게시 : 2024. 1.~

○ 행사, 축제 등 찾아가는 서명운동 캠페인 전개 : 2024. 1.~

○ 제자리 찾기 사업 업무 협의(전라남도, 3회) : 2024. 1.~2.

○ 매화축제 서명운동 캠페인(총무과 고향사랑 부스와 연계) : 2024. 3. 8.~17.

○ 홍보탑 2개(중마동 컨부두 사거리, 광양여고 사거리) 설치 : 2024. 3.~10.

○ 제자리 찾기 추진위원회 개최 : 2024. 4. 9.

○ 문화재 제자리 찾기 사례(원주시) 조사 : 2024. 4. 25.~26.

○ 총무과 합동 홍보 캠페인(중마동 컨부두 사거리) : 2024. 5. 9.

○ 국가문화유산기록화사업(자료 집적화, 당위성 확보 등) : 2024. 7.~12.

○ 우리 문화유산 바로알기(쌍사자 석등 모형 만들기 프로그램) : 2024. 7. 20.

○ 원위치 찾기 시굴조사 : 2024. 8.~9.

○ 학술세미나 개최 : 2024. 10.

❑ 협조사항

○ 지역주민들이 참여할 수 있도록 홍보

5. 2024 광양시 ‘올해의 책’ 독후감 공모전 개최

시민의 독서 능력 향상과 책 읽는 문화 조성을 위해 선정한 2024 광양시 ‘올해의 책’을 대상으로 독후감 공모전을 개최하고자 함

❑ 개 요

○ 접수기간: 2024. 7. 10.(수) ~ 9. 30.(월)

○ 대 상: 광양시민(관내 초・중・고등학생, 성인)

○ 참가부문: 3개 부문(초등, 중・고등, 일반)

○ 대상도서: 2024 광양시 ‘올해의 책’ 3권

대상도서	서 명	저 자	출판사
어린이	열세 살의 걷기 클럽	김혜정	사계절출판사
청소년	비스킷	김선미	위즈덤하우스
일 반	카페 네버랜드	최난영	고즈넉이엔티

○ 제출방법: 이메일 제출(담당자 주소: topp0215@korea.kr)

○ 제출서류: 독후감 1부, 참가신청서 1부

○ 시상인원: 10명(훈격: 광양시장)

부 문	훈 격	대 상	최우수상	우수상	장려상
계		**1명**	**3명**	**3명**	**3명**
초등부	**광양 시장**	1명(35만원)	1명(20만원)	1명(10만원)	1명(5만원)
중·고등부			1명(20만원)	1명(10만원)	1명(5만원)
일반부			1명(20만원)	1명(10만원)	1명(5만원)

○ 문 의: 도서관지원팀(☎797-3854)

※ **‘독서클럽 가입 신청서’** 제출자 대상 올해의 책 1권 제공(선착순, 어린이 12권, 청소년 18권, 일반 30권)
수령장소: 중앙, 중마, 희망, 용강, 금호, 광영도서관 **배부일자:** 2024. 7. 10.(수) ~ 소진 시까지

❑ 협조사항

○ 지역주민들이 참여할 수 있도록 홍보

6. 다문화서비스 프로그램 『다재다능』 추진

다문화 프로그램 운영으로 다문화인에게 문화 체험 기회와 지식 정보를 제공하고 다문화인 간의 커뮤니티 활성화에 기여

개 요

○ 운영기간: 2024. 7. 1. ~ 9. 10. (매주 월, 화)

○ 장 소: 중앙도서관 다목적실 / 열린제작실

○ 대 상: 관내 거주 다문화인 및 광양시민

○ 주 제: 『다 · 재 · 다 · 능』 다양한 재미 가득, 다문화 능력 UP

○ 내 용: 일상생활에 필요한 법률 교육 및 공예 체험프로그램 운영으로 다문화인들의 정서적 안정 및 배움의 기회 제공

세부내용

구 분	운영내용	일 시	내 용
교 육	**알쓸신법,** 알아두면 쓸모있는 신기한 법률상식	7. 3. ~ 9. 3. 매주 화 14:00	일상생활 속 필요한 법률 상식 교육 프로그램
체 험	위로의 작은 숲, **'나의 정원'** 원예 프로그램	7. 1. ~ 7. 29. 매주 월 09:30	일상 속 식물 · 꽃으로 만드는 원예 프로그램
	만들고 배우는 아로마 테라피 **'봄' 향차림**	8. 5. ~ 9. 2. 매주 월 09:30	천연 아로마와 함께 하는 체험 프로그램
	다문화애(愛) 공감 더하기(+) DAY	9. 10.(화) 14:00~16:00	작품 전시회 및 체험 프로그램 운영

○ 문 의: 중앙도서관팀(☎797-3864)

협조사항

○ 지역주민들이 참여할 수 있도록 홍보

7. 집중호우 대비 하천 주변 영농폐기물 무단투기 및 적치 금지 홍보

하천 주변에 각종 영농폐기물 무단투기와 경사면 적치로 집중호우 및 태풍 시 흘러들어 배수펌프장 시설물 고장 등으로 농경지 및 주택지 침수피해가 우려되는 실정

❑ 현 황

○ 배수펌프장: 19개소

- 광양읍 3, 옥곡 1, 진상 4, 진월 3, 다압 1, 중마 3, 광영 1, 태인 3

○ 영농폐기물 종류

- PE파이프(지표수 양수용), 전정목, 나무 파렛트, 비닐호스, 모종판, 폐비닐, 농산폐기물(애호박, 수박 등과 수확 후 덩굴 등), 농약병, 기타 생활폐기물

○ 무단투기 금지기간: 연중 *** 특히, 장마철 집중호우 및 태풍 등이 잦은 계절**

❑ 문제점

○ 호우 및 태풍 시 영농폐기물이 배수로 물 흐름 방해로 농경지 및 주택지 침수 우려

○ 각종 폐기물을 수거하는 제진기 고장으로 펌프 흡입력 저하

○ 배수펌프 과부하 발생 및 배수에 장시간 소요로 인한 침수 우려

- 매년 다량의 영농폐기물(특히: 나무 파렛트와 전정목 등)이 유입되어 제진기 파손으로 수리비 과다소요

❑ 협조사항

○ 농경지 배수로 주변 각종 영농폐기물 무단투기와 적치 금지 계도

- 마을방송 등을 통한 주민 홍보

*** 중점 홍보·계도 대상: 광양읍 도월리, 옥곡면 신금리, 진상면 청암·금이리, 진월면 송금·월길리, 다압면 신원리, 태인동 궁기마을**

마을 방송(안)

광양시 재해예방 시설인 배수펌프장으로 유입되는 배수로에 각종 영농 폐기물을 무단으로 투기하여 배수로 물 흐름 방해와 배수펌프장 기계·전기 시설물 고장을 일으키고 있습니다.
주민 여러분께서는 배수펌프장 **유입배수로에 각종 영농폐기물을 버리지 말고, 경사면에 쌓아놓지 말고** 지정 수집 보관장소에 버려 주시기 바랍니다.
이상 광양시에서 안내 방송 드렸습니다.

농경지 주변 하천 쓰레기 무단투기 금지

1. 농경지 주변 하천 쓰레기 무단투기를 하지 맙시다.
2. 농경지 주변 하천 쓰레기로 인해 집중호우 시 배수펌프장 내 각종 기계·전기 시설물 고장을 유발하여 침수피해가 발생할 수 있습니다.
3. 특히, 비닐류, 농사용 호스, 농사 작물 수확 후 버리는 폐농산물은 스크린에 보를 형성하여 내수 유입 불량 및 배수 장애를 유발

   ※ **영농폐기물 (예시) PE파이프, 나무파렛트, 비닐호스, 모종판, 폐비닐, 농산폐기물 (애호박, 수박, 양상추), 농약병, 기타 생활폐기물 등**
4. 또한, 하천으로 유입되는 쓰레기는 특수 제작된 배수펌프의 고장을 유발하고 **고장 시 수리비는 최소 2천만원 이상이며 수리기간은 최소 2주 이상**이 소요되어 수리 기간 중 태풍 및 국지성 집중호우가 발생 된다면 침수 등으로 막대한 재산피해가 발생할 수도 있습니다.
5. 이에 논농사 및 원예 농가에서는 하천 쓰레기 투기를 하지 말아 주시기 바랍니다.



8. 찾아가는 치매예방 기억력검사 실시

치매 조기 발견 및 적절한 치료·관리로 환자, 가족의 고통 부담 경감 및 사회적 비용 절감

❑ 개 요

○ 검진대상

- 60세 이상으로 치매로 진단받지 않은 모든 시민
- 60세 미만이나 인지능력이 현저히 저하되어 조기 검진이 필요한 사람

○ 검진장소

- 읍면동 경로당, 읍면동사무소, 노인복지관, 대상자 자택
- 치매안심센터, 백학동 기억샘터(분소), 보건지소, 보건진료소, 건강생활지원센터

○ 준 비 물: 신분증(주민등록증, 운전면허증 등)

○ 검사주기: 연 1회

❑ 검사결과 조치

○ 검사결과 정상은 서면, 전화(대면) 설명으로 검진 결과 통보

○ 검사결과 인지저하는 진단, 감별검사 실시(무료)

○ 치매진단 받을 시 치매안심센터 등록관리, 약제비 지원

❑ 협조사항

○ 주민 대상 60세 이상 검진 독려 적극 홍보

○ 찾아가는 기억력검사 경로당 출장 시 이·통장 마을방송 협조

○ 경로당, 마을총회 등 주민 다수가 모인 곳 검진 신청 등

9. 고령임부 의료비 플러스 사업

태아의 건강을 보호하고, 고령임부의 의료비 부담을 경감하여 임신 및 출산을 지지할 수 있는 사회적 환경 조성

❑ 개 요

○ 사업시기: 2024. 7. ~

○ 사업대상: 35세 이상 임부, 35세 미만 산모 중 기형아검사 유소견자

○ 거주기준: 신청일~ 지급 시까지 관내 주민등록을 두고 거주

○ 지원내용: 임신·출산 관련 진료비* 및 검사비**

*** 진료비: 산부인과 외래진료 및 분만을 위한 입원비**

**** 검사비: 초음파검사, 기형아검사(니프티검사 등), 혈액검사(임신성 당뇨검사) 등**

○ 지원한도: 본인부담금 발생액 최대 50만 원

○ 지원제외

- 국민행복카드(임신·출산 진료비)로 사용한 의료비
- 「고위험 임산부 의료비 지원사업」으로 지원받은 의료비

○ 신청방법: 보건소 방문신청

○ 신청절차

사업신청	진료·검진	의료비 청구	지원여부 검토	의료비 지원
대상자	대상자 의료기관	대상자	보건소	보건소
·보건소 임산부 등록 시 신청 ·쿠폰 수령	·관내 산부인과 이용 ·의료기관) 쿠폰에 진료이력 기록	·보건소방문하여 출산 6개월 이내 검진비 청구	·거주 여부, 검진 항목 등 지원 여부 검토	·1인 최대 50만원 지원

10. 전남 다자녀행복카드 발급 및 이용활성화

다자녀 가정의 양육비 부담 경감과 출산 친화 분위기 조성을 위한 전남 다자녀행복카드의 사업 활성화 추진

❑ 개　　요

○ 기　　간: 2024. 1. ~ 12.

○ 지원대상: 전라남도에 거주하는 막내가 만 18세 이하(태아포함)인 2자녀 이상 가정

○ 지원내용

- 도내 가맹업체 3~20%할인, 학원업종 7% 할인,
- 영화 인터넷 예매 시(CGV/메가박스/롯데시네마) 2천 원 할인
- 하나로마트/이마트/홈플러스/롯데마트 5% 할인
- GS칼텍스 주요소 이용 시 리터당 50원 할인 등

○ 신청장소: 농협(지역농 · 축협 포함) 방문신청

○ 구비서류: 신분증, 주민등록등본, 산모수첩(태아인 경우)

※주민등록등본에서 두자녀 이상이 확인되지 않는 경우는 가족관계증명서 필요

❑ 협조사항

○ 다자녀 가정을 대상으로 전남 다자녀행복카드 발급 및 이용활성화 적극 홍보

※ 붙임 : 전남 다자녀행복카드 가맹점(광양시)

【붙임】

전남 다자녀행복카드 가맹점(광양시)

가맹점명	주소	혜택내용
제일미용실	광양읍 매천로 847	일부품목(컷) 3% 할인
에이치브이아이티학원	공영로 72, 3층(중동)	전체품목 3% 할인
초록생밀면	광양읍 호북길 26	전체품목 3% 할인
파리바게뜨 칠성점	광양읍 칠성로 43, 1층	전체품목 3% 할인
제이브루	광양읍 호북길 3-16, 1층	일부품목(음료) 3% 할인
파스토테이블	광양읍 서천1길 53, 1층일부	일부품목(알뜰메뉴제외) 3% 할인
광양식자재마트	광양읍 칠성로 43	일부품목(과일) 3% 할인
지곡산장	광양읍 서북로 59	일부품목(옻닭) 3% 할인
금목서 광양불고기	광양읍 읍성길 199, 1층	일부품목(숯불고기) 3% 할인
더담	광양읍 남등길 18-1	전체품목 3% 할인
선물백화점	사동로 171	전체품목 3% 할인
탄탄김밥	광양읍 서평로 21	전체품목 3% 할인
옥순다방	광양읍 서북로 61, 1층	일부품목(아이스아메리카노) 3% 할인
호텔락희광양	항만9로 97	일부품목(도시락 레스토랑) 3% 할인
매직점핑다이어트클럽	광양읍 용강1길 12, 301호	일부품목(일일체험권) 3% 할인
디샤	마장1길 5-19(중동)	일부품목(음료) 3% 할인
벤자롱스파광양점	광양읍 칠성1길 65(1층)	일부품목(어린이성장마사지) 3% 할인
미조광고산업	광양읍 매천로 802	일부품목(현수막제작) 3% 할인
어울림디자인	등논3길 8(마동)	일부품목(현수막) 3% 할인
보쉬카광양점	눈소4길 20-8(마동)	전체품목 3% 할인
내가찾던한끼	중마로 171, 1층(중동)	전체품목 3% 할인
고비단	시청로 7, 1층(중동)	일부품목(3종세트) 3% 할인
카페제이	행정1길 8(중동, 101호)	전체품목 3% 할인
동네커피 광양중동점	중마중앙1길 37(중동)	일부품목(음료전체) 3% 할인
땡스살롱	마장1길 5-8 1층	전체품목 3% 할인
웨스트 할리우드	중마중앙로 163, 1층	전체품목 3% 할인
샐러드박스 광양중마점	중마로 263, 1층	전체품목 3% 할인
바틀샵 전남 광양프리미엄 아울렛	중마로 377, 1층(마동)	전체품목 3% 할인
광양일번지	광양읍 호북길 4-7	전체품목 3% 할인
메이크더복서	광영로 27, 3층	일부품목(복싱장비) 3%할인
성도반점	금영로 179, 2층	전체품목 10% 할인
북경손만두	사동로 230, 1층(마동)	일부품목(쫄비빔만두) 3% 할인
용식이삼겹	중마중앙로 165, 1층(중동)	전체품목 3% 할인
다이닝센(광양점)	중마중앙로 154(중동)	전체품목 3% 할인
그린화원	오류로 49(중동)	전체품목 3% 할인
은패브릭	오류로 51(중동)	전체품목 3% 할인
옛장터	오류로 53(중동)	전체품목 3% 할인
종근당건강헬스벨스토리	중마중앙로 106, 1층(중동)	전체품목 3% 할인
아베끄마린스파	중동 1358-12	전체품목 3% 할인
오렌지보틀 광양점	행정1길 6-8, 1층 일부(중동)	전체품목 3% 할인
기쁜플라워	사동로 255(마동)	일부품목(소모품) 3% 할인
순수커피	사동로 253-3, 2층 전부(마동)	전체품목 3% 할인
우봉정어리 쌈밥	사동로 254(마동)	전체품목 3% 할인
골약교회 쉼터	지동길 50(도이동)	전체품목(카운터계산) 3% 할인
한결한의원	광양읍 신재로 27	비급여 한약(첩약) 10%
광동한의원	광양읍 서산2길 32-5	비급여 한약(첩약) 10%
백운산 자연휴양림	옥룡면 백계로 405	체험료, 시설 사용료(숙박 포함) 30%
백운산 치유의 숲	옥룡면 백계로 337	체험료 전액 감면
시민한의원	광양읍 희양현로 71	비급여 한약(첩약) 10%, 월1회
들풀한의원	광양읍 칠성로 60-1	비급여 한약(첩약) 10%, 월1회

11. 2024년 신지식농업인 신청 안내

신지식인의 개념: 농업의 생산 · 가공 · 유통 등을 개선하는 새로운 지식을 개발하여 높은 부가가치를 창출하고 개발한 지식을 사회적으로 공유함으로써 농업 · 농촌의 혁신을 주도하는 농업인

❑ 선발개요

○ **대상**: 나이·성별·학력에 관계없이 농산물의 생산·유통·가공·저장 등 농업에 종사하는 농업인

○ 기준

- **(적극성)** 농업 분야에서 새로운 지식을 개발하기 위해 노력한 정도
- **(창의성)** 개발한 신지식이 기존방식과 차별되는 정도
- **(가치 창출성)** 개발한 신지식을 활용하여 총수입, 순이익 등 경제적 부가가치를 창출한 정도
- **(사회적 공유성)** 개발한 신지식을 타인과 적극적으로 공유한 정도

<1999년～2023년 작목별 선정 현황>

계	경종	과수	채소	특작	화훼	축산	가공 및 기타
483명	24	59	58	62	45	82	153

* 선발인원: (～'18) 434명 → ('19) 20 → ('20) 7 → ('21) 7 → ('22) 9 → ('23) 6

❑ 선발절차

○ 후보자 신청(후보자→농업정책과) : 2024. 7. 17. ~ 7. 31.

○ 현지 실태조사(농업정책과→후보자) : 2024. 8. 1. ~ 8. 16.

○ 후보자 추천서 제출(시→도→농정원) : 2024. 8. 23. 한

○ 후보자 서면·면접평가 및 현지실사 : 2024. 8 ~ 10월

○ 신지식농업인 운영위원회 심의 및 최종 선발 : 2024. 11월

❑ 협조사항

○ 신지식농업인에 관심 있는 농업인이 신청할 수 있도록 홍보

12. 노지과수(감, 사과) 탄저병 발생 예방 및 홍보

❑ 목 적

○ 잦은 강우로 인해 노지과수(감, 사과)의 탄저병 발생이 우려되는 시기로 사전 예방과 농업인 홍보를 통한 안전영농 도모

❑ 탄저병 예방

○ 발병조건: 습기가 많은 기후조건(상대습도 70%), 25℃ 전후 온도, 빗물을 타고 병원균 전파 *장마기, 7~8월 주의

○ 발병증상: 과실에 탄저 반점이 생김 → 상품성 하락

	
감 병징	사과 병징

○ 예방 및 방제방법

- 약제살포: 6월 하순 ~ 9월 하순(탄저병 포자 비산시기)에 탄저병 적용 살균제 집중방제

※ 방제효과를 높이기 위해 <u>계통이 다른 약제 교차 사용</u>

- 과원관리: 병든 잔재물 제거, 주변 기주식물(아카시나무, 호두나무 등)제거

❑ 농가 예찰 및 예방 홍보 계획

○ 예찰・홍보기간: 2024. 6. 24. ~ 7. 31.

○ 대상과종: 사과, 감(단감 포함)

○ 예찰・홍보방법

- 농가 직접 방문 및 전화・문자활용, 이장회의 및 농업인 학습단체 교육, 농업인상담소 내방 농업인 홍보
- 농약판매인 대상 약제살포 방법 안내 등

탄저병 발생 예방 홍보 자료(카드뉴스) *농촌진흥청 제공





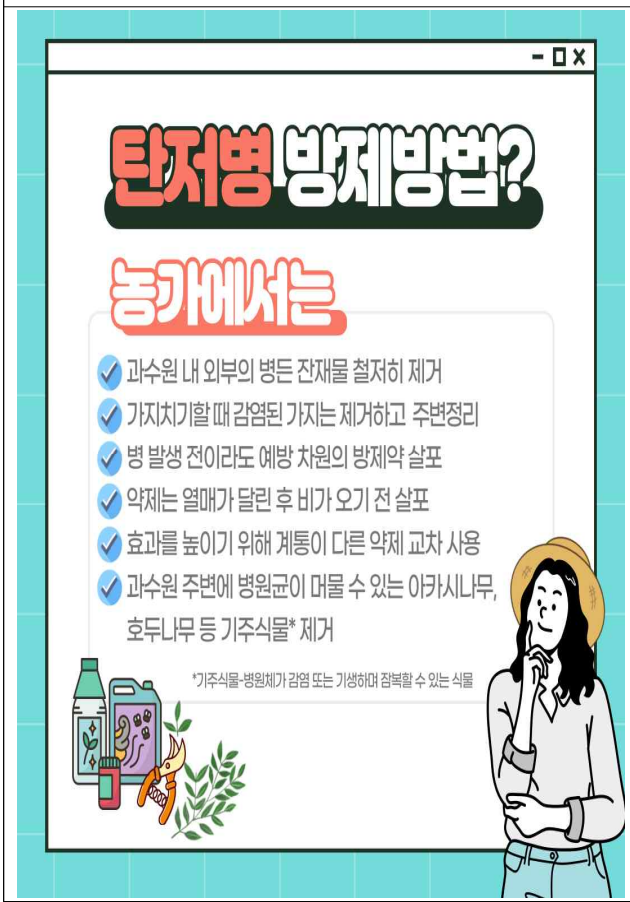

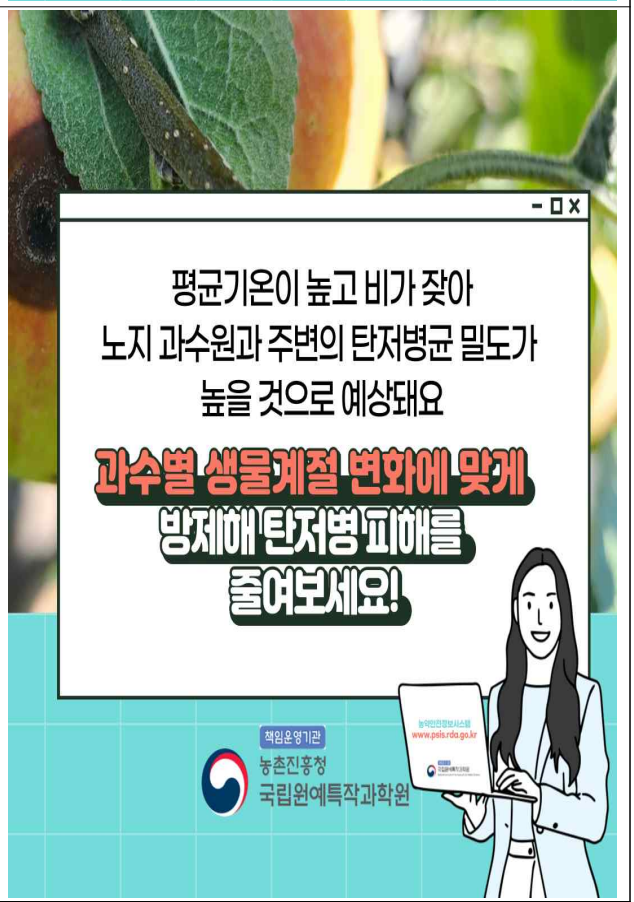

13. 우리집 '수돗물 안심 확인제' 안내

시민들의 수돗물 수질에 대한 불안을 해소해 깨끗한 수돗물을 음용할 수 있게 하기 위함

❑ 개 요

○ 신청자격: 광양시 거주 지방상수도를 사용하는 주민

(금호동 거주민은 자체전용수도로 제외)

○ 검사항목

차 수	검사항목	비 고
1차	6개 항목(탁도, pH, 잔류염소 등)	1차에서 부적합 판정시 2차 검사 진행
2차	11개 항목(일반세균, 총대장균군, 염소이온 등)	1차 항목 포함

○ 신청기간: 2024. 1. ~ 12. (연중 신청)

○ 신청방법: 온라인 신청 및 전화 신청

① 온라인신청: 물사랑누리집 접속 → 본인인증 → 신청서 작성 → 신청완료

② 전화신청: 광양읍, 봉강·옥룡면 (☎797-4878)

중마동, 기타지역 (☎797-2688)

○ 수질검사 절차도

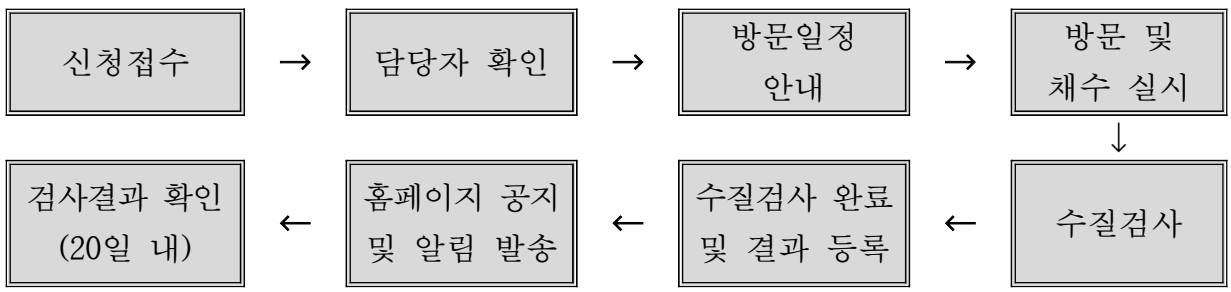

14. “시민이 광양시 예산을 디자인 하다” 주민참여예산 제안사업 공모

○ 2025년도 예산편성 과정에 시민의 다양한 의견 수렴
○ 시민 참여를 기반으로 한 실질적인 제안사업 적극 발굴

❑ 공모개요

❍ 기　　간: 2024. 6. 20.(목) ~ 7. 31.(수) [43일간]

❍ 대　　상: 광양시민

❍ 방　　법

- **온라인 접속경로**: 市 홈페이지(www.gwangyang.go.kr)

  시민참여 → 주민참여예산 → 주민참여예산 제안 → 제안하기 → 제안서 작성

- **오프라인 접수**
  - 市(기획예산실), 읍면동 방문 접수
  - 우편 접수(광양시 시청로33 2층 기획예산실)
  - 이메일 접수(akduk11@korea.kr)

❍ 제안분야

- 아이 키우기 좋은 도시를 위한 보육환경 조성 사업
- 청년희망, 여성 안전, 어르신 건강 도시 지향 사업
- 지속가능한 신성장 동력 확보 및 시 경쟁력 강화 사업
- 안전하고 쾌적한 도시 조성 및 기타 시정 발전을 위한 사업

❑ 추진일정

사업공모 (전 시민 / 7.31.까지)	➡	타당성 검토(1차심사) (사업부서 / 8월)	➡	예산기구 심사(본심사) (위원회 / 8월)	➡	선정사업 예산편성 (사업·예산부서 / 10~12월)